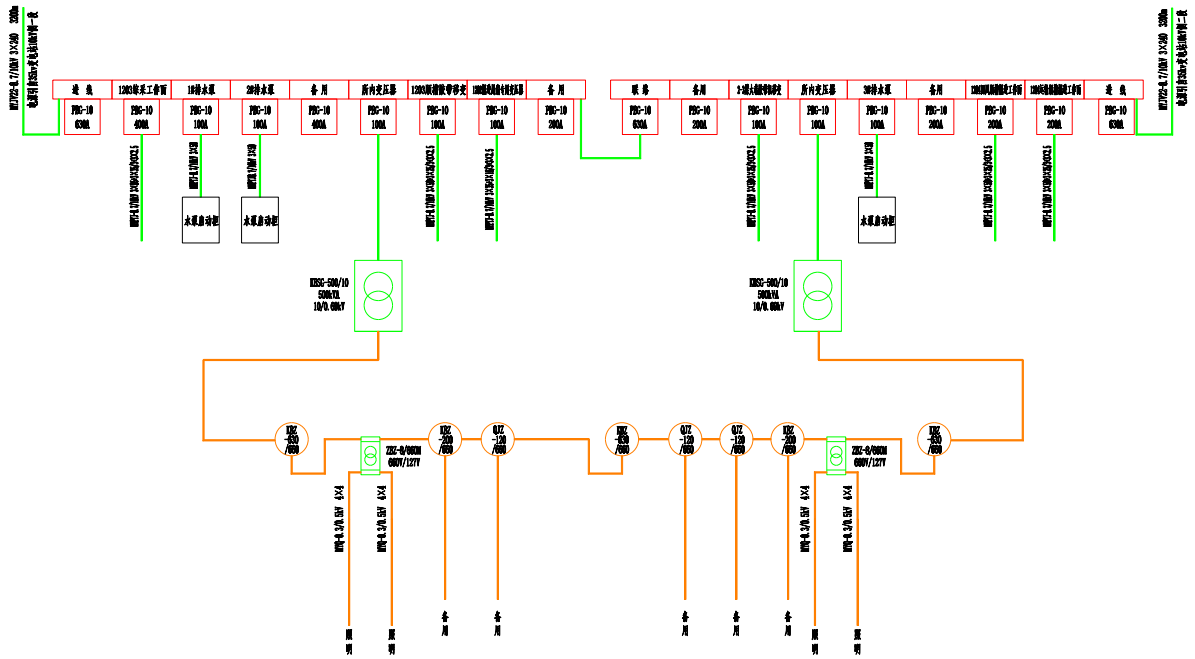

标记	处数	文件号	签字	日期	伊金霍洛旗呼环煤炭有限责任公司神水塔煤矿			
施工图未加盖出图专用章无效					2-3煤盒区变电所	S1638-213-01		
设 计			共同负责人			共 页	定 额	比 例
计算机绘图设备			项目负责人			第 页		
绘 图			施工图号					
专业技术负责人			总 图		订货图	内蒙古煤矿设计研究院有限责任公司		
2025 年 月 日编制								